SVISLÁ SPÁRA BEZRÁMOVÉHO ZASKLENÍ

SKLOPENÝ ŘEZ:

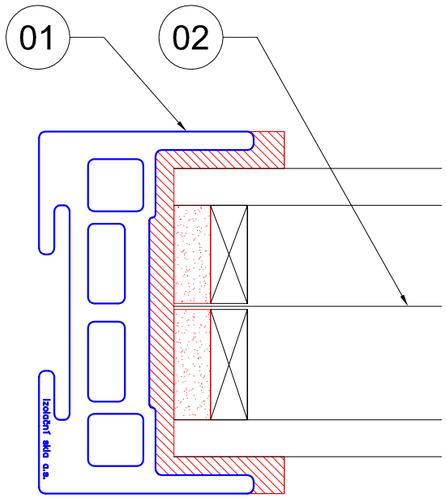

PŮDORYS:

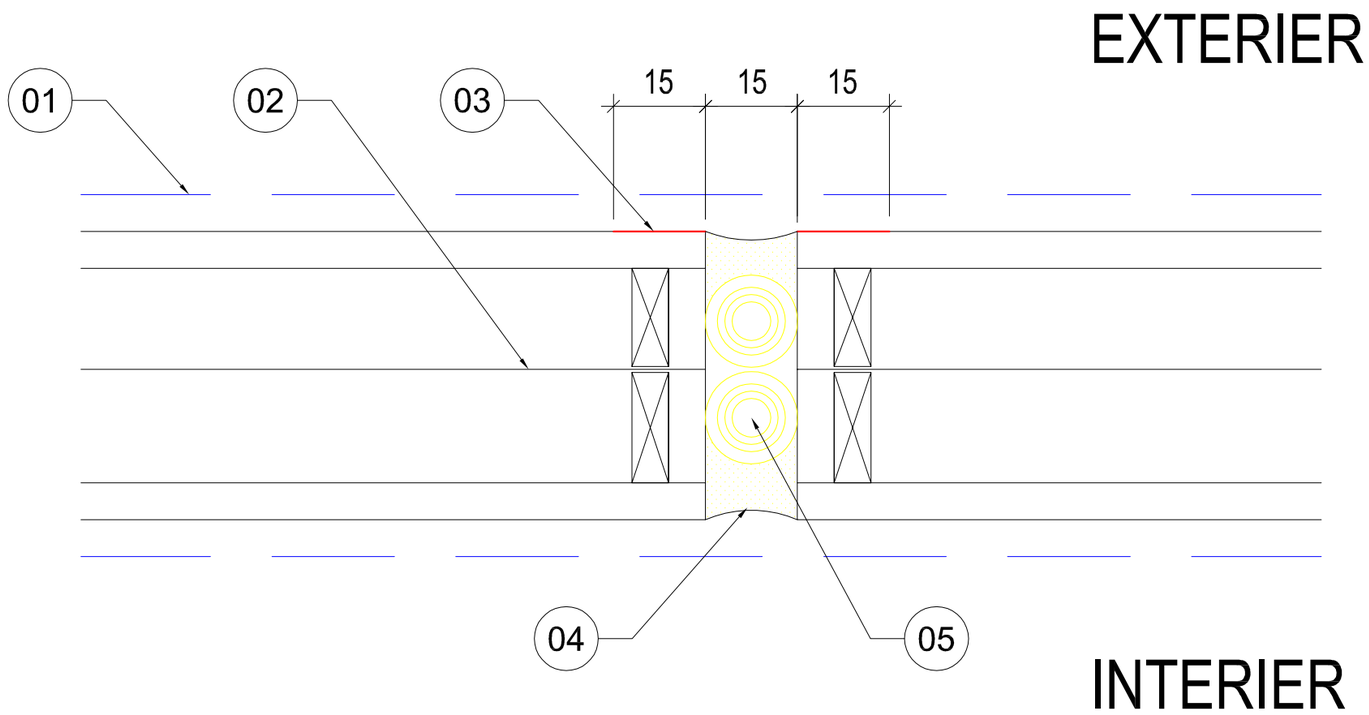

LEGENDA:

01 KOTEVNÍ A OCHRANNÝ PROFIL PRO BEZRÁMOVÉ ZASKLENÍ

02 MEZISKELNÍ FOLIE "HEAT MIRROR"

03 SMALTOVANÁ ČÁST SKLA

04 UV ODOLNÝ SILIKONOVÝ TMEL

05 TĚSNÍCÍ "PE" PROVAZEC

IZOLAČNÍ SKLA a.s.

výroba izolačních skel